Detmers
Innovative Transportlösungen
und Logistikkonzepte.

Fuhrpark

Container & Mobile Raumeinheiten >>

3-Achser mit Ladekran

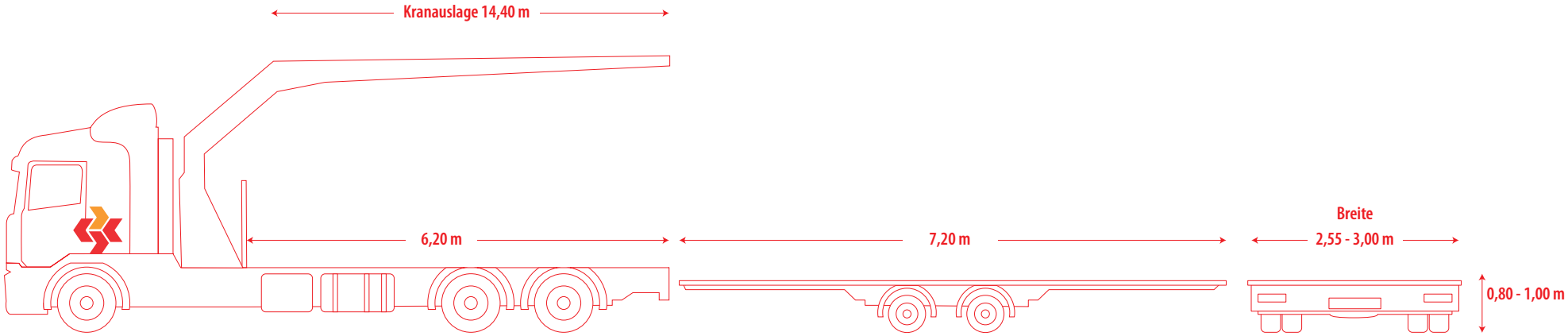

Kran:
4, 70 m = 9.510 kg
14,40 m = 2.710 kg

Nutzlast:
8.000 kg

Nutzlast:
14.000 kg

Gesamtnutzlast:
16.000 kg

4-Achser mit Ladekran

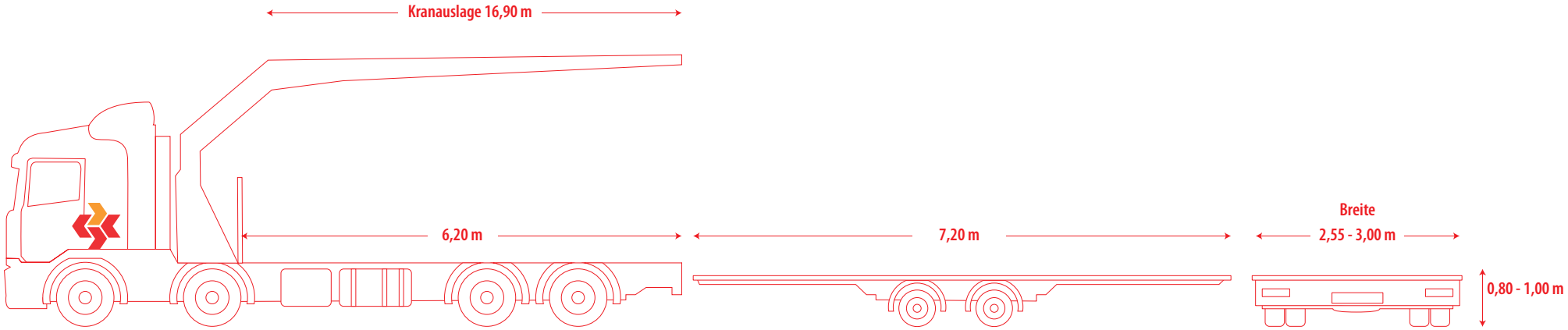

Kran:
5, 00 m = 10.000 kg
16,90 m = 2.640 kg

Nutzlast:
10.000 kg

Nutzlast:
14.000 kg

Gesamtnutzlast:
14.000 kg

Sattelkran

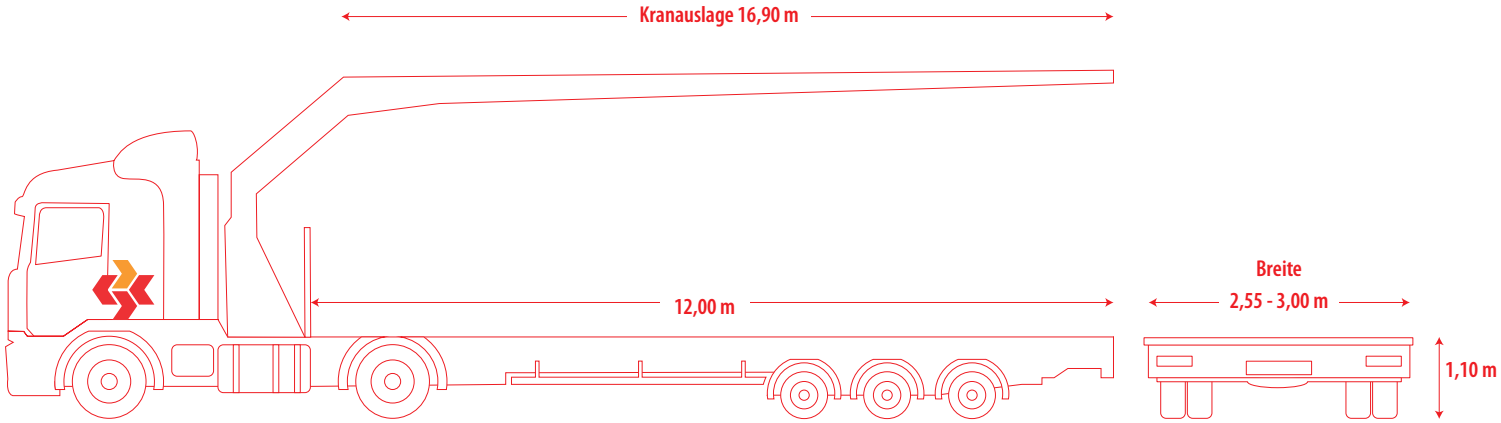

Kran:
5, 00 m = 10.000 kg
16,90 m = 2.640 kg

Nutzlast:
12.000 kg

Megatrailer

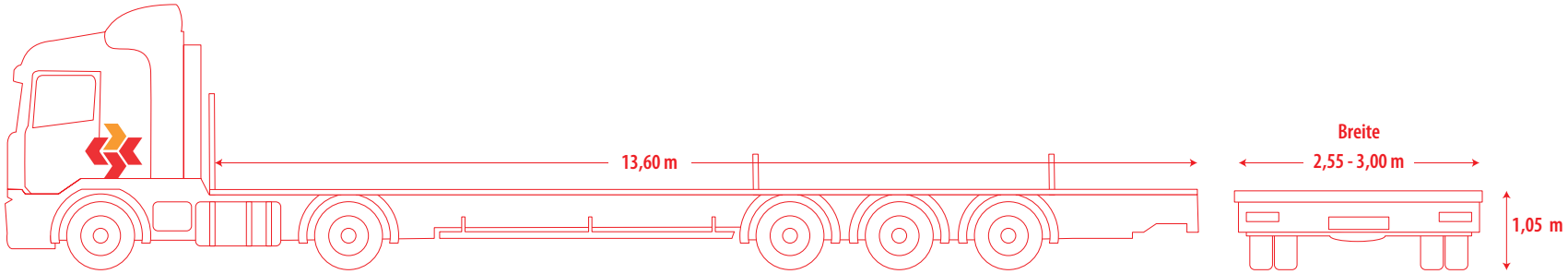

Nutzlast:
24.000 kg

Hängerzug

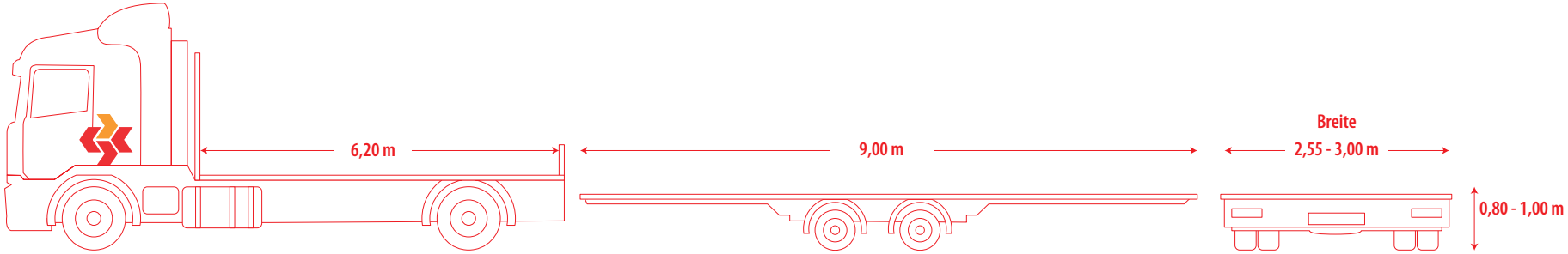

Nutzlast:
LKW = 10.000 kg
Anhänger = 17.000 kg

Nutzlast:
14.000 kg

Gesamtnutzlast:
25.000 kg

Semi Tieflader

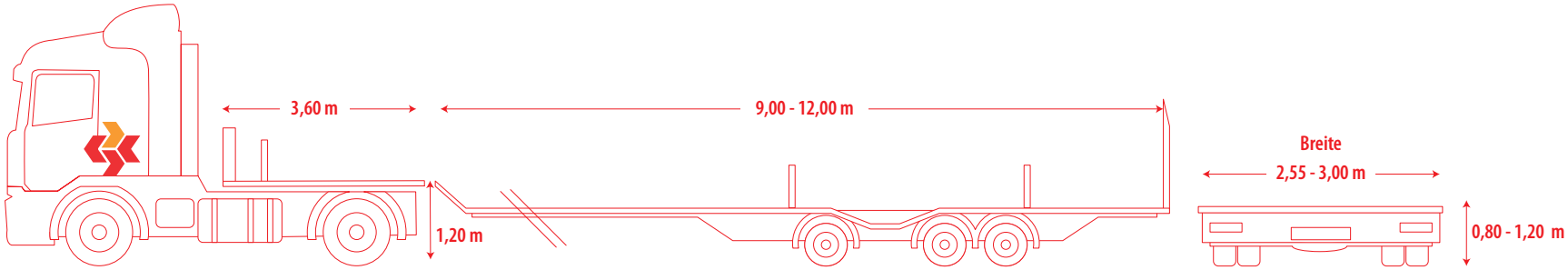

Nutzlast:
22.000 kg

Detmers
Innovative Transportlösungen
und Logistikkonzepte.

Detmers Transport & Logistik AG Düsseldorfer Straße 29, 68219 Mannheim Tel.: +49 621 80633-3, Fax: +49 621 80633-24 E-Mail: info@detmers.de, www.detmers.de